DECKE ÜBER TECHNIKRAUM REAKTOREN SOLAIO SU VANO TECNICO REATTORI			1:100
	MASSIVDECKE SOLAIO PIENO	h = 40 cm	UK : Q.Inf. : 269.90 m

Lastannahme:

- Eigengewicht Struktur
- Permanente Auflasten 20,0 kN/m²
- Schnee u. Windlast lt. Norm
- Verkehrslasten: 10,0 kN/m²

Analisi dei carichi:

- peso proprio struttura
- carichi permanenti 20,0 kN/m²
- carichi neve e vento da normativa
- carichi accidentali: 10,0 kN/m²

Baustoffe - Materiali

Beton Calcestruzzo	Festigkeitsklasse Classe di resistenza	Expositionsklasse Classe esposizione	Betondeckung Copriferro
Gründungen Fondazioni	C35/45	XA3, XC3	c_{min} = 40 mm
Wände Pareti	C35/45	XA3, XC3	40 mm
Stützen Pilastri	C35/45	XA3, XC3	40 mm
Decken, Träger Solai, Travi	C35/45	XA3, XC3	40 mm

Bewehrung Armatura B450C (im Werk kontrolliert)
(controllato in stabilimento)

FUNDAMENTE TECHNIKRAUM REAKTOREN FONDAZIONI VANO TECNICO REATTORI			1:100
	FUNDAMENTPLATTE PLATEA	h = 60 cm	UK : Q.Inf. : 265.60 m
	FUNDAMENTPLATTE PLATEA	h = 40 cm	UK : Q.Inf. : to def.

Lastannahme:

- Eigengewicht Struktur
- Permanente Auflasten 4,0 kN/m²
- Schnee u. Windlast lt. Norm
- Verkehrslasten: 6,0 kN/m²

Analisi dei carichi:

- peso proprio struttura
- carichi permanenti 4,0 kN/m²
- carichi neve e vento da normativa
- carichi accidentali: 10,0 kN/m²

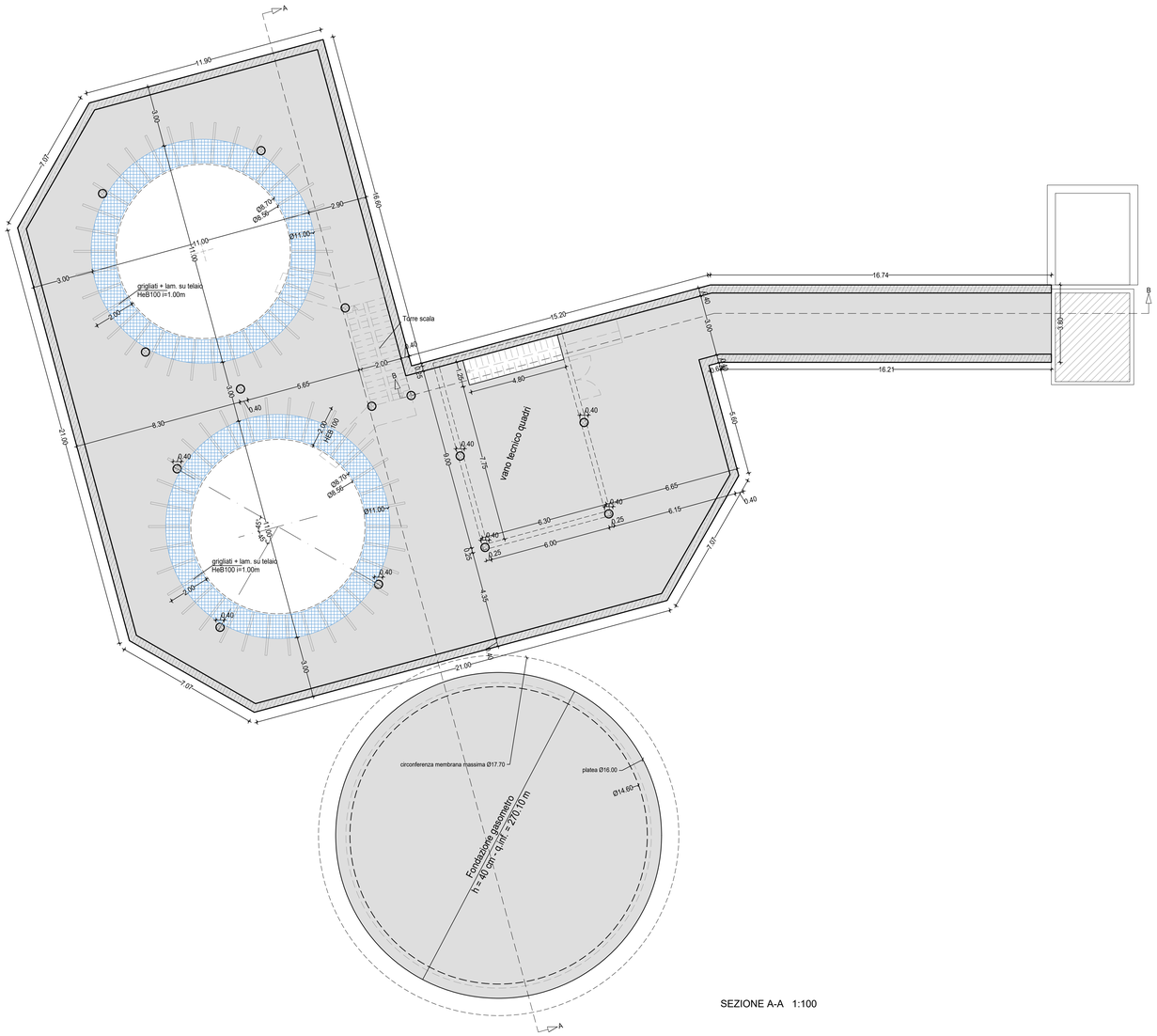

SEZIONE A-A 1:100

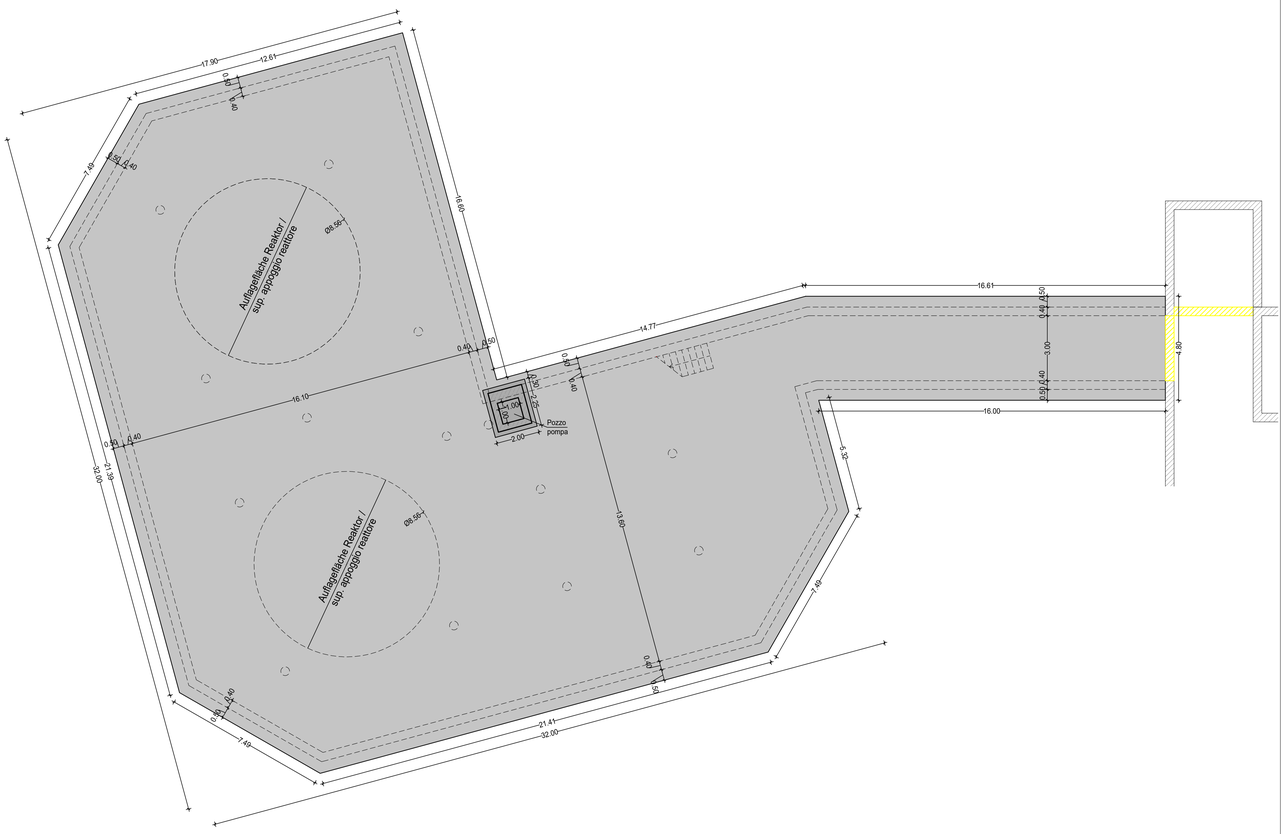

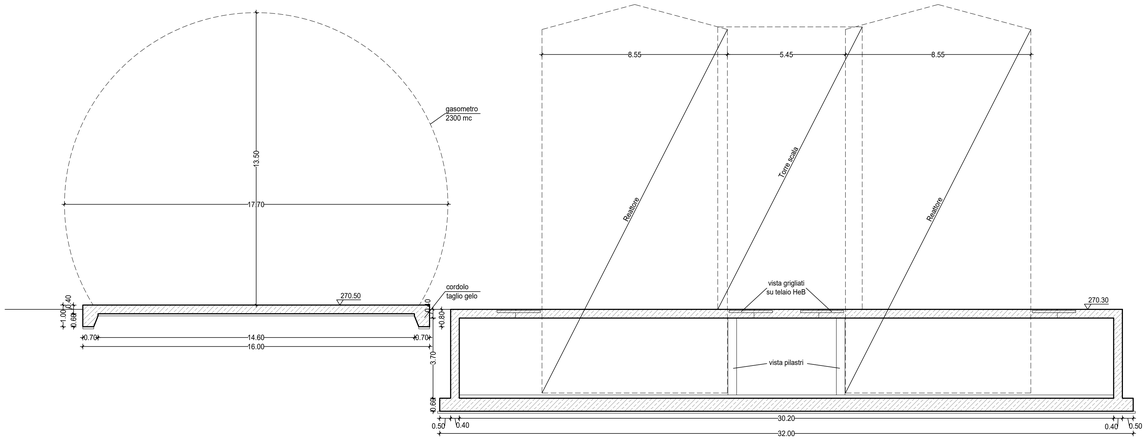

SEZIONE B-B 1:100

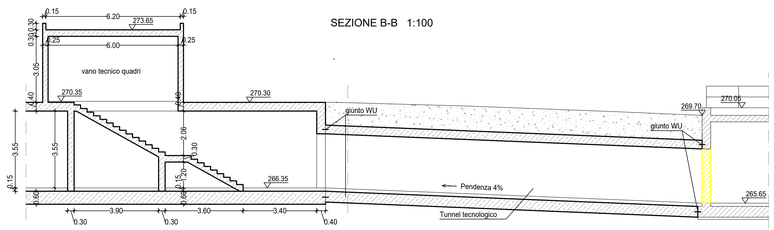

AMBITO TERRITORIALE - GEBIET:

PROVINCIA AUTONOMA DI BOLZANO
COMUNE DI MERANO
AUTONOME PROVINZ BOZEN
GEMEINDE MERAN

COMMITTENTE - AUFTRAGGEBER:

eco center
39100 - BOLZANO Via Lungo Isarco Destro 21/A
Tel: 0471 089500 - Fax: 0471 089599
web: www.eco-center.it
e.mail: info@eco-center.it

PROGETTAZIONE - PLANUNG:
RAGGRUPPAMENTO TEMPORANEO:
STUDIO CAPPELLA s.r.l.
Ing. Nicola Pinso
ALP PROGETTI ELETTRICI E DI AMBIENTE
AGEC
GMK
Studio Associato Grettler & Partner
Ing. Alfred Mick
dott. ing. Giovanni Carlini
Ing. Marco De Simone

PROGETTO DEFINITIVO - ENDGÜLTIGES PROJEKT

REALIZZAZIONE DI UN IMPIANTO ANAEROBICO AD ALTO CARICO PER IL TRATTAMENTO DEI REFLUI INDUSTRIALI PRESSO IL DEPURATORE DELLE ACQUE REFLUE DI MERANO - ERRICHTUNG EINER ANAEROBEN HOCHLAST-ANLAGE FÜR DIE BEHANDLUNG DER INDUSTRIEABWÄSSER IN DER KLÄRANLAGE VON MERAN

ELABORATO - PLANUNTERLAGE:
Reattori ad alto carico e nuovo gasometro - Schema statico - Scala 1:100

NUM.
8.2

Il Progettista - Der Projektant:

INTEGRAZIONE PRESTAZIONI SPECIALISTICHE
Studio Cappella s.r.l.
Ing. Alessandro Gregorig
ORDINE DEGLI INGEGNERI DELLA PROV. DI BOLZANO
Dott. Ing. MARCO DE SIMONE
NO. 1173
PROGETTISTA E DIRETTORE DEI LAVORI
DELLA PROVINCIA BOLZANO

Studio Cappella s.r.l.
Ing. Pierdomenico Cappella
ORDINE INGEGNERI DI GORIZIA N. 252
ING. PIERDOMENICO CAPPELLA
GORIZIA

Studio Cappella s.r.l.
Ing. Federico Olivotti
ORDINE INGEGNERI DI TRIESTE N. 2046
ING. FEDERICO OLIVOTTI
TRIESTE

Alp Engineering s.r.l.
Per Ind. Mattia Betti
Firmato digitalmente da: Mattia Betti
Data: 2022.08.30 15:47:31 CEST
ORDINE DEGLI INGEGNERI DELLA PROV. DI BOLZANO
Dr. Ing. MATTIA BETTI
Studio Associato Grettler & Partner - GMK
Ing. Alfred Mick
ORDINE DEGLI INGEGNERI DELLA PROV. DI BOLZANO
Dr. Ing. ALFRED MICK
INGEGNERE CIVILE
528

Rev.	Descrizione - Beschreibung	Redatto Erstellt	Verificato Überprüft	Approvato Genehmigt	Data Datum
A	1° Emissione - 1° Ausgabe	Mura	Gregorig	Olivotti	30/08/2022
B					
C					

RIF.:COMMESSA S.C.: 2201110